COOLENS®
视清科技

规格书

DTCA35F-82C-M58-AL

超高性能工业镜头

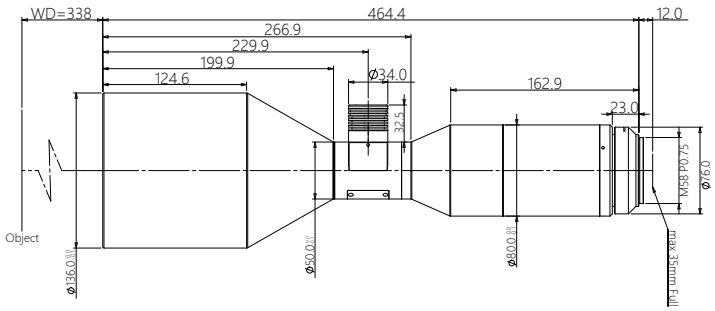

DTCA系列超高性能工业镜头特点

- DTCA 系列专为高精度尤其是大靶面成像系统设计。
- 最高可支持 35mm 全画幅面阵相机。
- 大相对孔径，十分接近衍射极限的成像质量，匹配高像素相机。
- 可选配有可调节光栏，为景深与分辨率的平衡使用提供了便利。

光学参数

物方视场 FOV(Φmm)	82
放大倍率 β(x)	0.53
物方工作距 WD(mm)	338±4
支持 CCD 尺寸 (Φmm)	43.4
像方 F/#	10
像方 MTF30(lp/mm)	>90
物方景深 DoF(mm)	±2.8@F20
像方畸变 (% max)	<0.03
物方远心度 (° max)	<0.05
物像距 I/O(mm)	814±4

机械参数

相机接口	M58
镜头总长 (mm)	464.4
净重（kg）	-
可变光栏	无
是否同轴光	是

视野范围 (mm x mm)

CMV50000 (36.43x27.62)	68.7x52.1
KAI29050/2 (36.17x24.11)	68.2x45.5
KAI43142 (36.18x24.12)	68.3x45.5